蒸発計　550502
蒸発皿　550501

蒸発計 550502

概　要

センサー部にポテンションメータを用い、蒸発皿に接続することで水位の変化から蒸発量を求めます。
構造はフロート、プーリー、チェーン及びポテンションメーター等で構成されています。

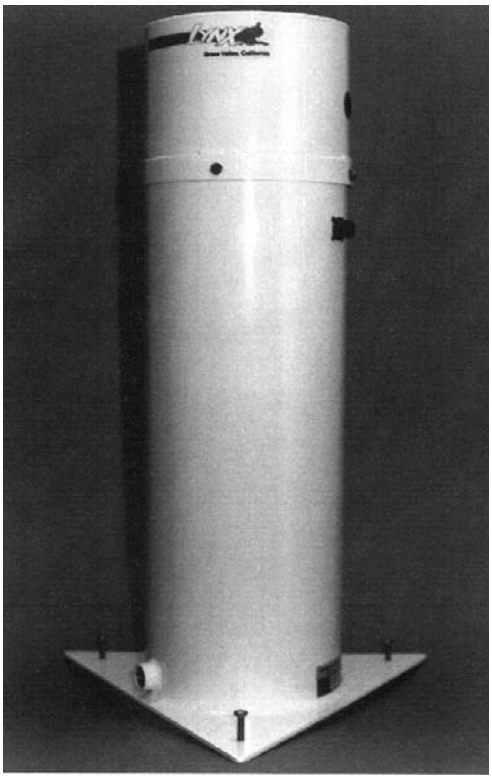

特　徴

☆ 容易に蒸発量が求められます。
☆ 高分解能です。
☆ 抵抗値が出力されます。
☆ 耐食性に優れています。

仕　様

検出部：1kΩ ポテンションメーター
レンジ：0 – 200mm
精　度：1%
重　量：5kg
ケーブル長：10m

オプション

・延長ケーブル
・アナログ出力変換器：PII-07
　電源 AC100V 又は DC12V
　出力 0 – 150mm → 0 – 1V

- 蒸発皿 550501 -

概　要

この蒸発皿は蒸発計とともに使用し、内部に水をいれ蒸発量を測定します。
ステンレスを使用しているため耐久性に優れ、保守に手間がかかりません。

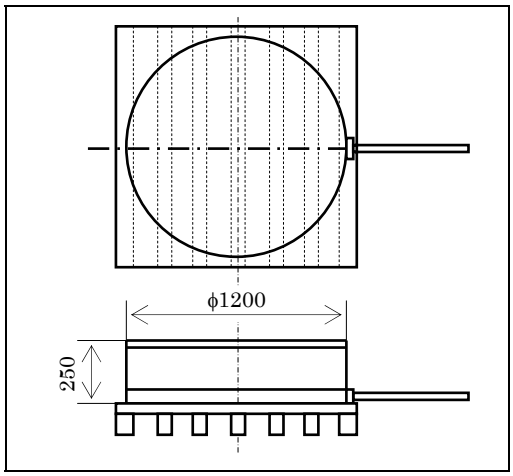

仕　様

材 質：SUS304　　外径：1200mm
重 量：30k g　　高さ：250mm
塗 装：白

PREDE 株式会社プリード　キップ＆ゾーネン日射計　ギル社超音波風速計　メットワン社　他
本社　〒197-0802 東京都あきる野市草花 1117
技術研究所 〒197-0012 東京都福生市加美平１-26-8 笹本ﾋﾞﾙ　TEL042-539-3755 FAX 042-539-3757
URL: http://www.prede.com/