New!! 日射センサー

PCM−01SD（L）／ PCM−01SD（L）A

PCM-01SD

PCM-01SDL

概　要

- 本器は地表面上の全天日射量を測定するセンサーで、ガラスドームにより保護された受感部はシリコンセンサーを使用しているため、高精度、高信頼性、高感度です。
- 特に経済性に優れた日射計で、微気象観測に用いるのに適しています。
- 校正は、キップ＆ゾーネン社日射計ＣＭ−２１（WMOSecondary Standard）にて比較測定を行っています。
- 電流出力タイプもご用意しています。

仕　様

センサー	：	シリコンフォトダイオード
受光方式	：	拡散板
出力感度	：	0.2mV/W·m^{-2} （260mV/1.3kW・m^{-2} ） 2線式 電流出力 PCM−01SD（L）A 4〜20mA/0〜1.6kW/m^2
応答速度	：	約１SEC（63%）
精度	：	約±5%
高度角特性	：	＜5%　（＜70°天頂角）
再現性	：	＜1%
非直線性	：	＜1%（1000W・m^{-2}）
測定波長範囲	：	３60nm〜１１００nm （360〜400nmは５０%ポイント）
視野角	：	180度
ガラスドーム材質	：	BK7
使用温度範囲	：	−３０〜＋７０℃
ボディ材質	：	アルミ（アルマイト仕上げ）
重量	：	PCM-01SD(A)　約５００ｇ(ケーブル３００ｇ含む) PCM-01SDL(A)　約４００ｇ(ケーブル３００ｇ含む)
外形寸法	：	PCM-01SD(A)　約φ８０ｘ５５mm PCM-01SDL(A)　約φ４０ｘ５０mm
出力ケーブル	：	10m　標準
電源	：	DC24V　25mA（電流出力）
他製品	：	PCM-01N　（ベース付きサーモパイル　電圧出力） PCM-01NL　（ベース無サーモパイル　電圧出力） PCM-01NA　（ベース付きサーモパイル　電流出力） PCM-01NLA　（ベース無サーモパイル　電流出力）

株式会社プリード　キップ＆ゾーネン日射計　ギル社超音波風速計　メットワン社　他

本社　〒197-0802 東京都あきる野市草花 1117

技術研究所　〒197-0012 東京都福生市加美平1-26-8 笹本ﾋﾞﾙ

TEL:042-539-3755　FAX:042-539-3757

URL: https://www.prede.com/　http://www.nissyakei.com　e-mail : sales@prede.com

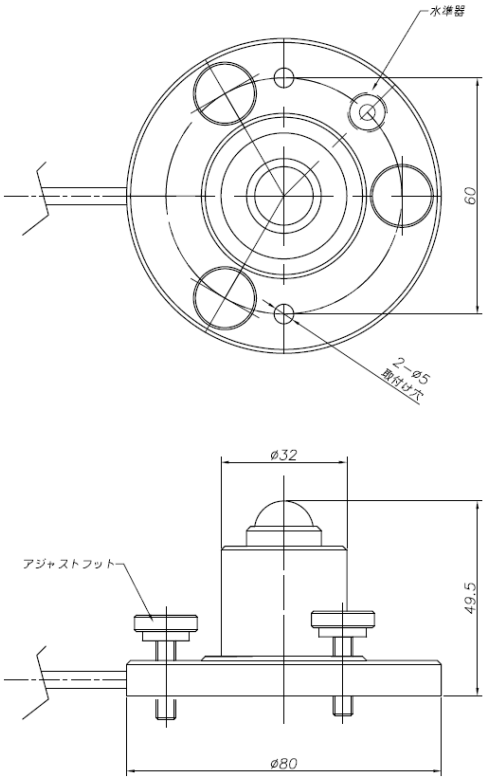

PCM-01SD

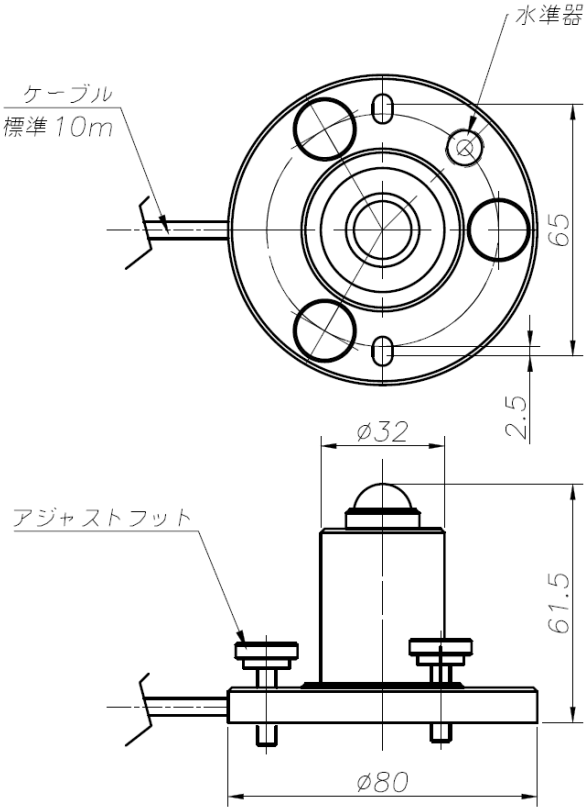

PCM-01SDA

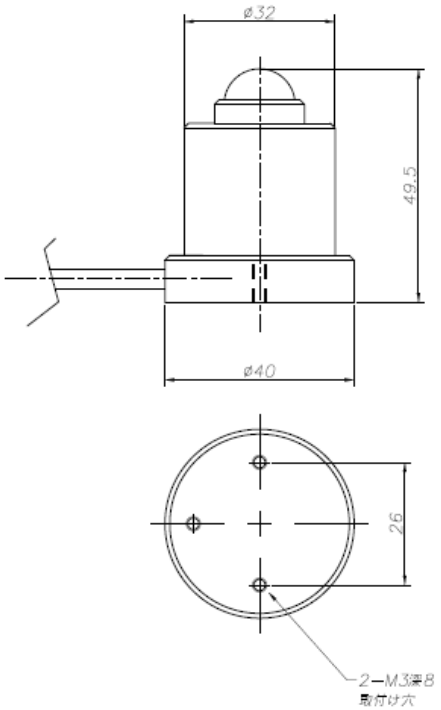

PCM-01SDL

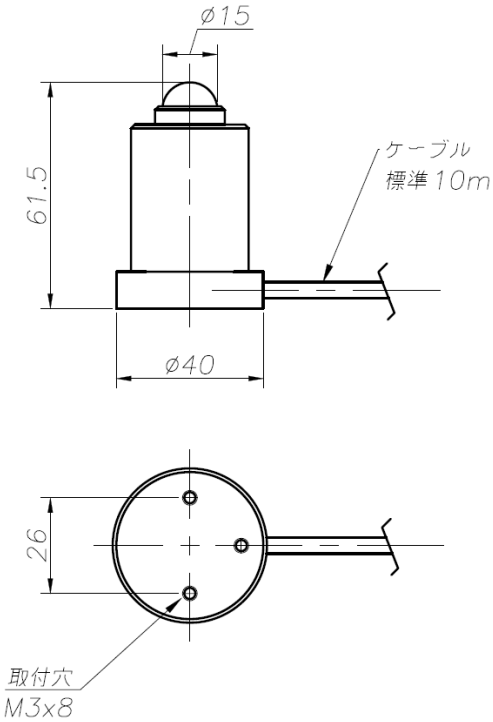

PCM-01SDLA